Manuale schemi di impianto

Hi, Comfort T100

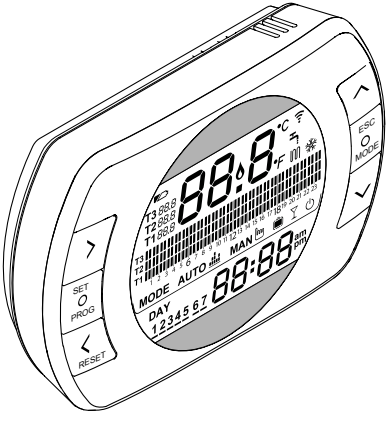

SOMMARIO

1 SCHEMI PRATICI DI INSTALLAZIONE.....3

1.1 Legenda simboli.....3
1.2 Schema 1.....3
1.3 Schema 2.....4
1.4 Schema 3.....4
1.5 Schema 4.....5
1.6 Schema 5.....6
1.7 Schema 6.....6
1.8 Schema 7.....7
1.9 Schema 8.....8
1.10 Schema 9.....9
1.11 Schema 10.....9
1.12 Schema 11.....10
1.13 Schema 12.....11
1.14 Schema 13.....12
1.15 Schema 14.....13
1.16 Schema 15.....14
1.17 Schema 16.....15
1.18 Schema 17.....16
1.19 Schema 18.....17
1.20 Schema 19.....18
1.21 Schema 20.....19
1.22 Schema 21.....20
1.23 Schema 22.....21
1.24 Schema 23.....22

1 SCHEMI PRATICI DI INSTALLAZIONE

1.1 Legenda simboli

Legenda	
RF	Comunicazione in radio frequenza (868 MHz)
WiFi	Comunicazione in WiFi (2.4 GHz)
	Modem/router WiFi
	Connessione internet
	Smartphone/Tablet (android/IOS)
L	Fase
N	Neutro
TA	Collegamento termostato ambiente, contatto pulito ON/OFF (max 0,25A@230V)
OT	Collegamento OTBus protocol, contatto per protocollo di comunicazione proprietario
	Valvola di zona senza microinterruttore di fine corsa
	Valvola di zona con microinterruttore di fine corsa

1.2 Schema 1

Cronotermostato ON/OFF sul riscaldamento (TA).
Zona singola di riscaldamento in ON/OFF.

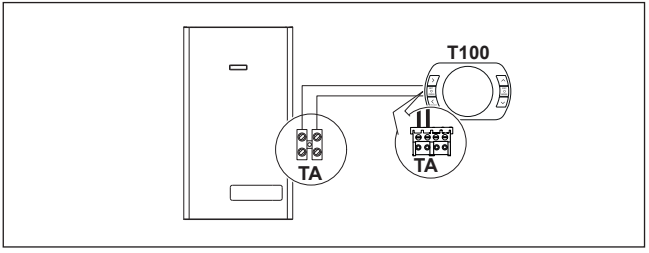

1.3 Schema 2

Cronotermostato ON/OFF sul riscaldamento (TA).
Multizona di riscaldamento in ON/OFF.

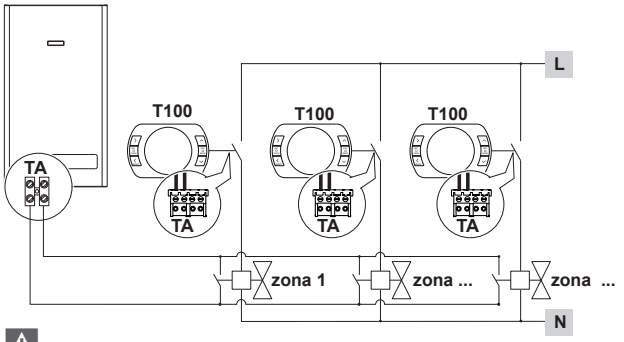

Fino a 8 zone se presente WiFi Box
Fino a 7 zone con Ricevitore RF caldaia collegato a caldaia.

Per gestione wireless delle valvole di zona fare riferimento a "Schema 16" e "Schema 17".

1.4 Schema 3

Cronotermostato modulante/comando remoto.
Zona singola di riscaldamento in termoregolazione modulante.
OT: controllo completo di caldaia; riscaldamento, sanitario, allarmi, parametri.

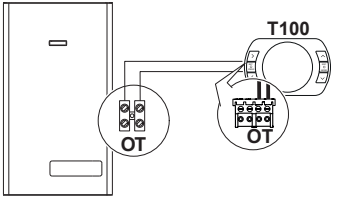

1.5 Schema 4

Cronotermostato modulante/comando remoto e cronotermostato ON/OFF sul riscaldamento (TA).
Zona singola in termoregolazione modulante.
OT: controllo completo di caldaia; riscaldamento, sanitario, allarmi, parametri.
Multizona di riscaldamento in ON/OFF

Impostare la caldaia in modalità "valvola di zona". Chiedere procedura a Centro Tecnico di Assistenza.

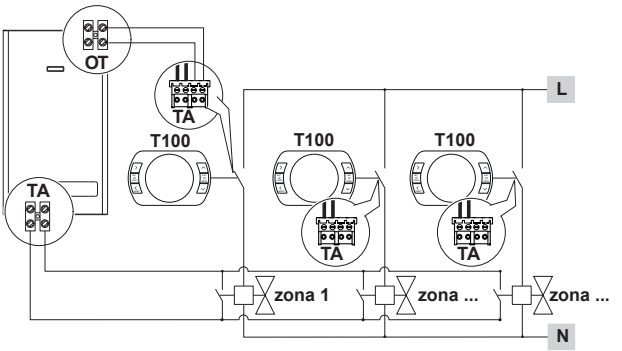

Fino a 8 zone se presente WiFi Box
Fino a 7 zone con Ricevitore RF caldaia collegato a caldaia.

Il parametro 29 deve essere obbligatoriamente impostato al valore ON.

Per gestione wireless delle valvole di zona fare riferimento a "Schema 16" e "Schema 17".

1.6 Schema 5

Cronotermostato ON/OFF sul riscaldamento (TA).
Zona singola di riscaldamento in ON/OFF.
Installazione wireless.

Al Ricevitore RF caldaia è possibile accoppiare un solo Hi, Comfort T100.

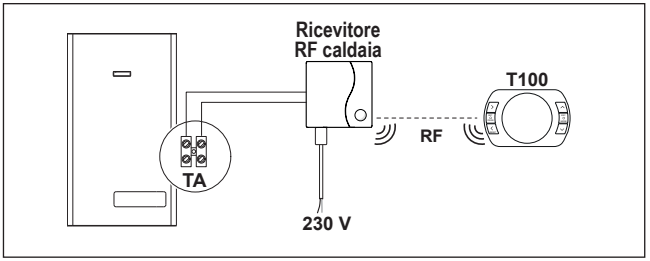

1.7 Schema 6

Cronotermostato modulante/comando remoto.
Zona singola di riscaldamento in termoregolazione modulante.
OT: controllo completo di caldaia; riscaldamento, sanitario, allarmi, parametri.
Installazione wireless.

Al Ricevitore RF caldaia è possibile accoppiare un solo Hi, Comfort T100.

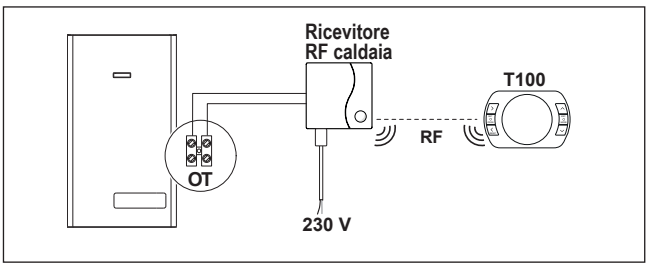

1.8 Schema 7

Cronotermostato ON/OFF sul riscaldamento (TA) con controllo remoto mediante WiFi.
Zona singola di riscaldamento in ON/OFF.

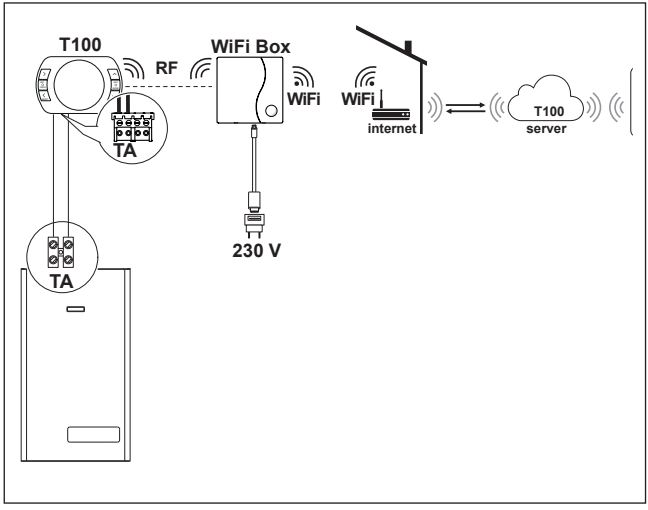

1.9 Schema 8

Cronotermostato modulante/comando remoto con controllo remoto mediante WiFi.
Zona singola di riscaldamento in termoregolazione modulante.
OT: controllo completo di caldaia; riscaldamento, sanitario, allarmi, parametri.

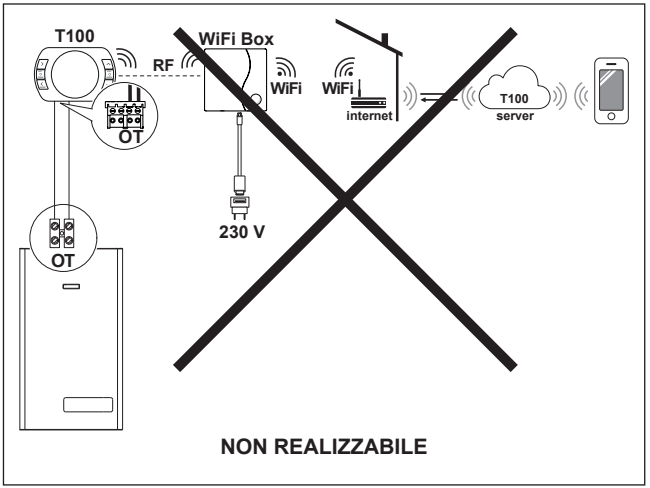

1.10 Schema 9

Cronotermostato ON/OFF sul riscaldamento (TA) con controllo remoto mediante WiFi.
Installazione wireless.

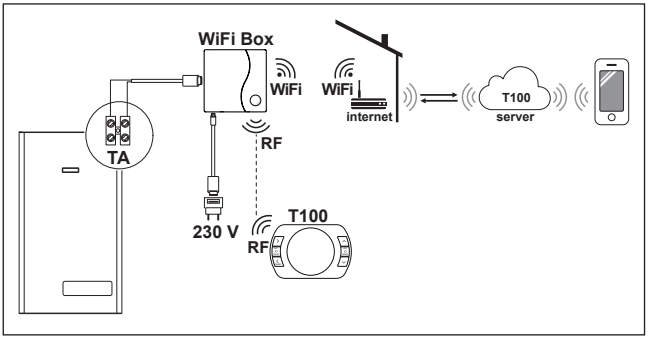

1.11 Schema 10

Cronotermostato modulante/comando remoto, con controllo remoto mediante WiFi.
Zona singola di riscaldamento in termoregolazione modulante.
OT: controllo completo di caldaia; riscaldamento, sanitario, allarmi, parametri.
Installazione wireless.

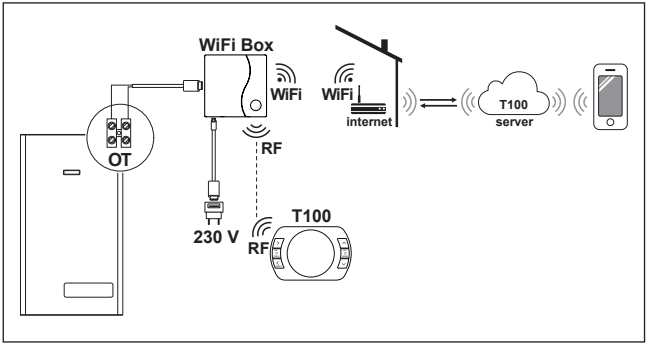

1.12 Schema 11

Cronotermostato ON/OFF sul riscaldamento (TA) con controllo remoto mediante WiFi.
Zona singola di riscaldamento in ON/OFF.
Con Ricevitore RF caldaia da inserire se il segnale WiFi presso la caldaia è debole o assente.
Installazione wireless.

Per amplificare il segnale WiFi è possibile utilizzare l'accessorio WiFi EXTENDER in alternativa al Ricevitore RF Caldaia.

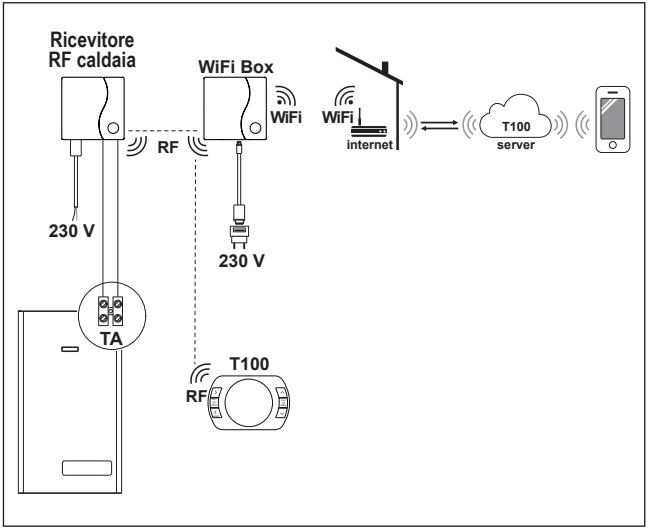

1.13 Schema 12

Cronotermostato modulante/comando remoto con controllo remoto mediante WiFi.
Zona singola di riscaldamento in termoregolazione modulante.
OT: controllo completo di caldaia; riscaldamento, sanitario, allarmi, parametri.
Con Ricevitore RF caldaia da inserire se il segnale WiFi presso la caldaia è debole o assente.
Installazione wireless.

⚠ **Per amplificare il segnale WiFi è possibile utilizzare l'accessorio WiFi EXTENDER in alternativa al Ricevitore RF Caldaia.**

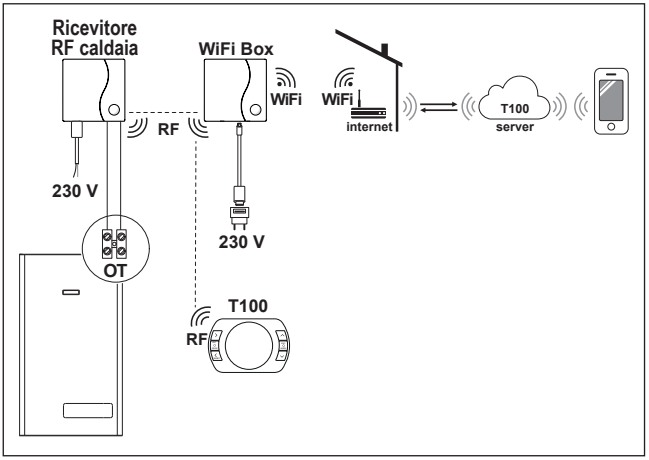

1.14 Schema 13

Cronotermostato ON/OFF sul riscaldamento (TA) con controllo remoto mediante WiFi.
Multizona di riscaldamento in ON/OFF.

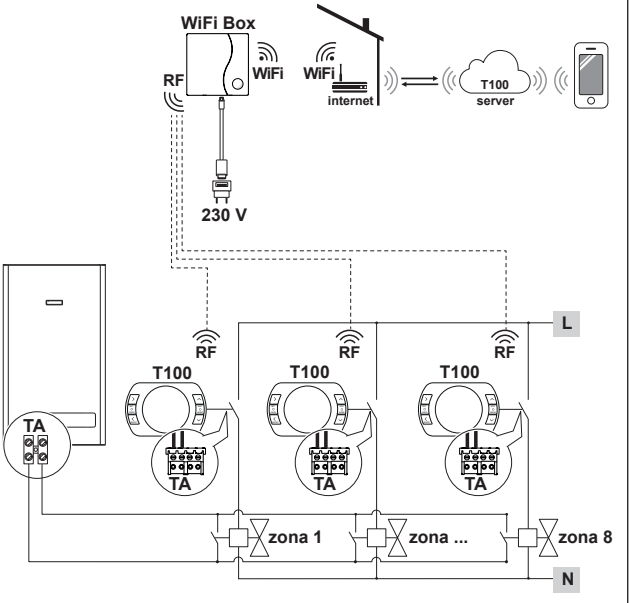

Fino a 8 zone

Per gestione wireless delle valvole di zona fare riferimento a "Schema 16" e "Schema 17".

1.15 Schema 14

Cronotermostato modulante/comando remoto con controllo remoto mediante WiFi.
Impianto multizona di riscaldamento in termoregolazione modulante.
OT: controllo completo di caldaia; riscaldamento, sanitario, allarmi, parametri.
Termoregolazione su ogni singola zona con selezione automatica della temperatura maggiore di richiesta tra le varie zone.

Impostare la caldaia in modalità "valvola di zona". Chiedere procedura a Centro Tecnico di Assistenza.

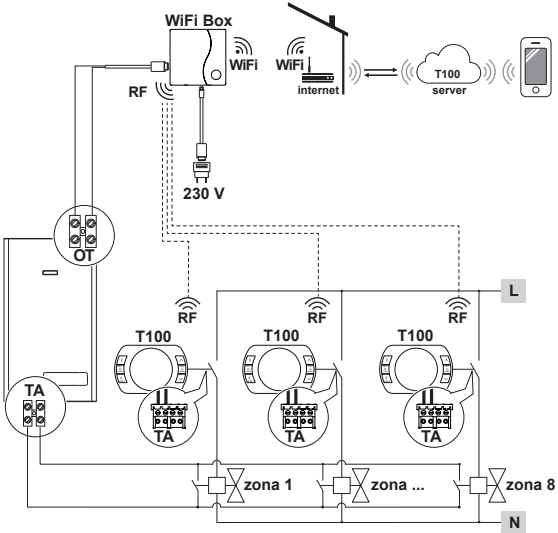

Fino a 8 zone

Per gestione wireless delle valvole di zona fare riferimento a "Schema 16" e "Schema 17".

Il parametro 29 deve essere obbligatoriamente impostato al valore ON.

1.16 Schema 15

Cronotermostato modulante/comando remoto con controllo remoto mediante WiFi.
Impianto multizona di riscaldamento in termoregolazione modulante.
OT: controllo completo di caldaia; riscaldamento, sanitario, allarmi, parametri.
Termoregolazione su ogni singola zona con selezione automatica della temperatura maggiore di richiesta tra le varie zone.
Con Ricevitore RF caldaia da inserire se il segnale WiFi presso la caldaia è debole o assente.

Per amplificare il segnale WiFi è possibile utilizzare l'accessorio WiFi EXTENDER in alternativa al Ricevitore RF Caldaia.

Impostare la caldaia in modalità "valvola di zona". Chiedere procedura a Centro Tecnico di Assistenza.

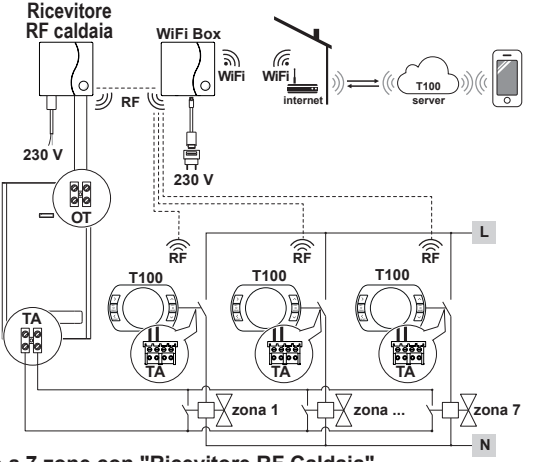

Fino a 7 zone con "Ricevitore RF Caldaia"

Per gestione wireless delle valvole di zona fare riferimento a "Schema 16" e "Schema 17".

Il parametro 29 deve essere obbligatoriamente impostato al valore ON.

1.17 Schema 16

Gestione wireless delle valvole di zona tramite Ricevitore RF di zona. Utilizzo generico sia in impianti ON/OFF che in OT, con o senza WiFi.

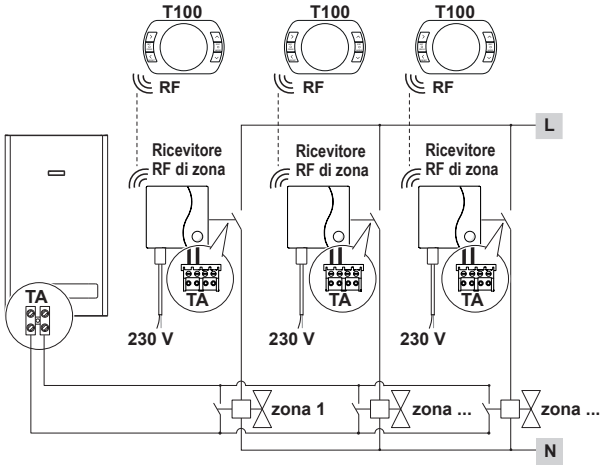

Fino a 8 zone se presente WiFi Box
Fino a 7 zone con Ricevitore RF caldaia collegato a caldaia.

Impostare il ricevitore RF in modalità ricevitore RF di zona (vedi paragrafo 3.13 "Configurazione ricevitore RF").

Lo schema può essere anche utilizzato in abbinamento al WiFi Box e/o Ricevitore RF caldaia.

1.18 Schema 17

Gestione wireless di più dispositivi comandati da un unico Hi, Comfort T100 e delle valvole di zona tramite Ricevitore RF di zona.

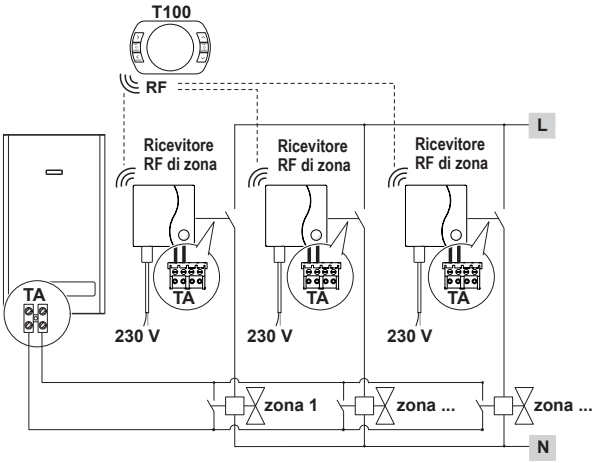

Impostare il ricevitore RF in modalità ricevitore RF di zona (vedi paragrafo 3.13 "Configurazione ricevitore RF").

Lo schema può essere anche utilizzato in abbinamento al WiFi Box e/o Ricevitore RF caldaia.

1.19 Schema 18

Gestione zona con fonte energetica alternativa svincolata dalla caldaia.
Cronotermostato modulante/comando remoto con controllo remoto mediante WiFi e cronotermostato ON/OFF (TA), con controllo remoto mediante WiFi.
Impianto multizona di riscaldamento in termoregolazione modulante.
OT: controllo completo di caldaia; riscaldamento, sanitario, allarmi, parametri.
Termoregolazione su ogni singola zona con selezione automatica della temperatura maggiore di richiesta tra le varie zone.
Multizona di riscaldamento in ON/OFF.

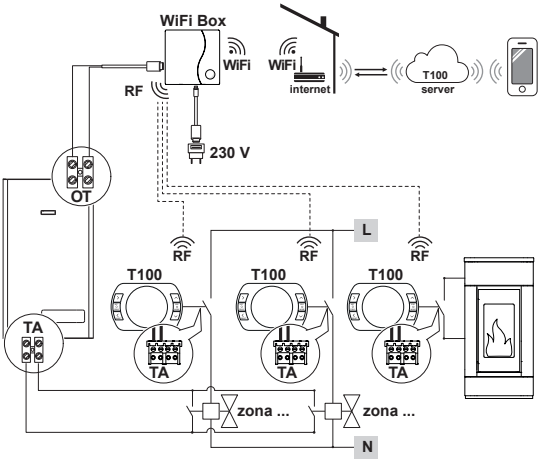

Impostare la caldaia in modalità "valvola di zona".

Fino a 8 zone

Per gestione wireless delle valvole di zona fare riferimento a "Schema 16" e "Schema 17".

Il parametro 29 dei T100 che gestiscono la caldaia, deve essere obbligatoriamente impostato al valore ON; quello della fonte alternativa in OFF.

1.20 Schema 19

Gestione zona con fonte energetica alternativa svincolata dalla caldaia.
Cronotermostato modulante/comando remoto con controllo remoto mediante WiFi e cronotermostato ON/OFF (TA).
Impianto multizona di riscaldamento in termoregolazione modulante.
OT: controllo completo di caldaia; riscaldamento, sanitario, allarmi, parametri.
Termoregolazione su ogni singola zona con selezione automatica della temperatura maggiore di richiesta tra le varie zone.
Con Ricevitore RF caldaia da inserire se il segnale WiFi presso la caldaia è debole o assente.
Multizona di riscaldamento in ON/OFF

Per amplificare il segnale WiFi è possibile utilizzare l'accessorio WiFi EXTENDER in alternativa al Ricevitore RF Caldaia.

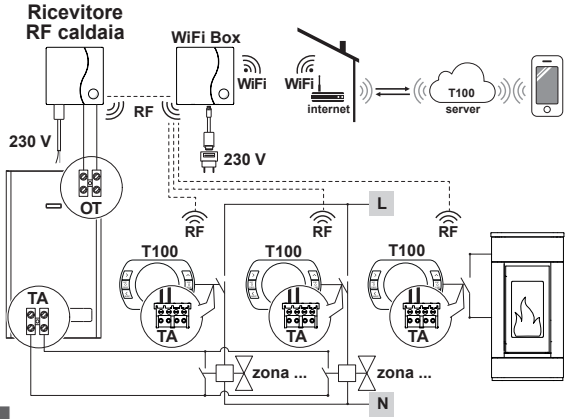

Impostare la caldaia in modalità "valvola di zona".

Fino a 7 zone

Per gestione wireless delle valvole di zona fare riferimento a "Schema 16" e "Schema 17".

Il parametro 29 dei T100 che gestiscono la caldaia, deve essere obbligatoriamente impostato al valore ON; quello della fonte alternativa in OFF.

1.21 Schema 20

Cronotermostato modulante/comando remoto con controllo remoto mediante WiFi.

Impianto multizona di riscaldamento in termoregolazione modulante.

OT: controllo completo di caldaia; riscaldamento, sanitario, allarmi, parametri.

Termoregolazione su ogni singola zona con selezione automatica della temperatura maggiore di richiesta tra le varie zone.

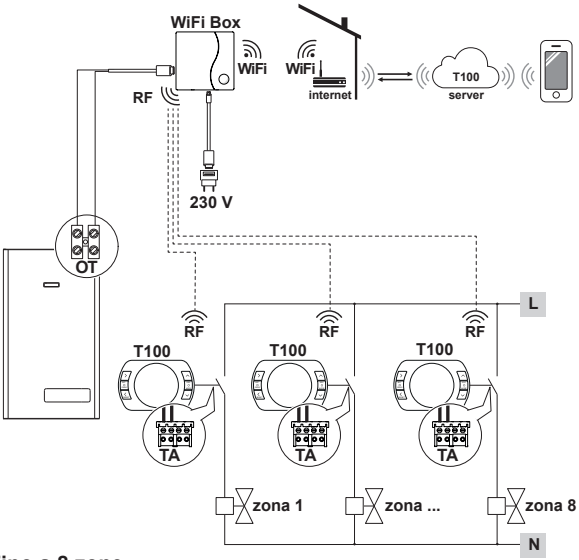

Fino a 8 zone

Impostare il parametro 32 in funzione del tempo di apertura delle valvole di zona.

Non possono essere presenti ricevitori RF di zona se il parametro 32 è diverso da 0.

Il parametro 29 deve essere obbligatoriamente impostato al valore ON.

1.22 Schema 21

Cronotermostato modulante/comando remoto con controllo remoto mediante WiFi.
Impianto multizona di riscaldamento in termoregolazione modulante.
OT: controllo completo di caldaia; riscaldamento, sanitario, allarmi, parametri.
Termoregolazione su ogni singola zona con selezione automatica della temperatura maggiore di richiesta tra le varie zone.
Con Ricevitore RF caldaia da inserire se il segnale WiFi presso la caldaia è debole o assente.

⚠ Per amplificare il segnale WiFi è possibile utilizzare l'accessorio WiFi EXTENDER in alternativa al Ricevitore RF Caldaia.

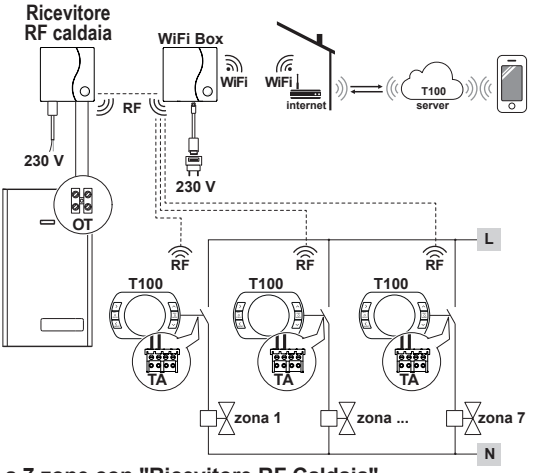

Fino a 7 zone con "Ricevitore RF Caldaia"

Impostare il parametro 32 in funzione del tempo di apertura delle valvole di zona.

Non possono essere presenti ricevitori RF di zona se il parametro 32 è diverso da 0.

⚠ Il parametro 29 deve essere obbligatoriamente impostato al valore ON.

1.23 Schema 22

Gestione zona con fonte energetica alternativa svincolata dalla caldaia.
Cronotermostato modulante/comando remoto con controllo remoto mediante WiFi e cronotermostato ON/OFF (TA), con controllo remoto mediante WiFi.
Impianto multizona di riscaldamento in termoregolazione modulante.
OT: controllo completo di caldaia; riscaldamento, sanitario, allarmi, parametri.
Termoregolazione su ogni singola zona con selezione automatica della temperatura maggiore di richiesta tra le varie zone.
Multizona di riscaldamento in ON/OFF.

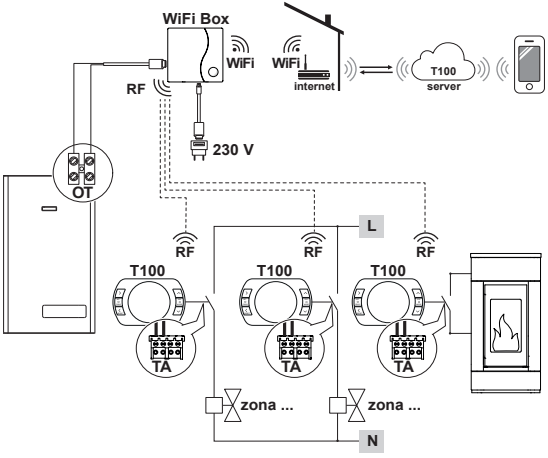

Fino a 8 zone

Il parametro 29 dei T100 che gestiscono la caldaia, deve essere obbligatoriamente impostato al valore ON; quello della fonte alternativa in OFF.

Impostare il parametro 32 in funzione del tempo di apertura delle valvole di zona.

Non possono essere presenti ricevitori RF di zona se il parametro 32 è diverso da 0.

1.24 Schema 23

Gestione zona con fonte energetica alternativa svincolata dalla caldaia.
Cronotermostato modulante/comando remoto con controllo remoto mediante WiFi e cronotermostato ON/OFF (TA).
Impianto multizona di riscaldamento in termoregolazione modulante.
OT: controllo completo di caldaia; riscaldamento, sanitario, allarmi, parametri.
Termoregolazione su ogni singola zona con selezione automatica della temperatura maggiore di richiesta tra le varie zone.
Con Ricevitore RF caldaia da inserire se il segnale WiFi presso la caldaia è debole o assente.
Multizona di riscaldamento in ON/OFF

Per amplificare il segnale WiFi è possibile utilizzare l'accessorio WiFi EXTENDER in alternativa al Ricevitore RF Caldaia.

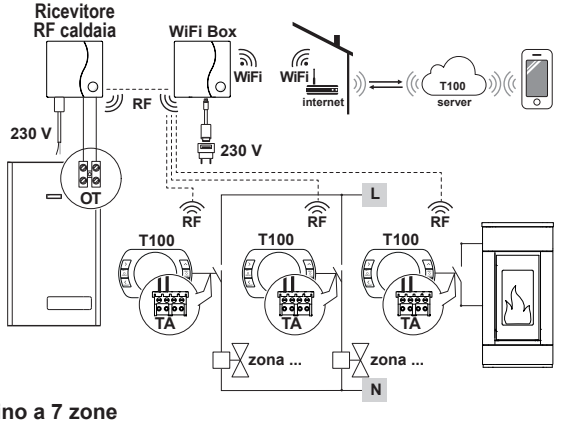

Fino a 7 zone

Il parametro 29 dei T100 che gestiscono la caldaia, deve essere obbligatoriamente impostato al valore ON; quello della fonte alternativa in OFF.

Impostare il parametro 32 in funzione del tempo di apertura delle valvole di zona.

Non possono essere presenti ricevitori RF di zona se il parametro 32 è diverso da 0.

L'azienda si riserva di variare le caratteristiche e i dati riportati nel presente fascicolo in qualunque momento e senza preavviso, nell'intento di migliorare i prodotti. Questo fascicolo pertanto non può essere considerato contratto nei confronti di terzi.